Прямая секция без точек отвода

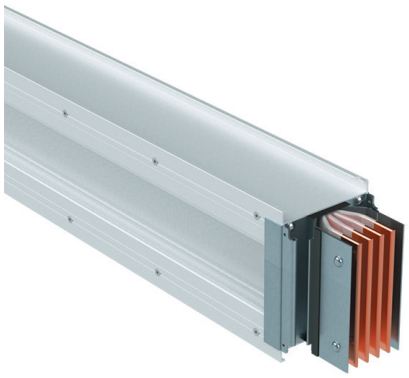

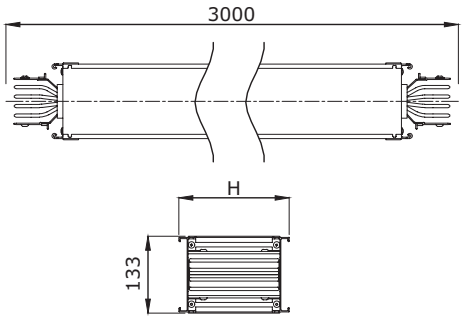

Назначение:
• построение прямых участков трассы шинопровода.
Характеристики:
• степень защиты IP55;
• изоляция класса F до 155 °C, не содержит галогенов;
• порошковая окраска RAL7035, возможны другие цвета RAL;
• алюминиевый корпус в качестве PE-проводника;
• длины указываются между осями соединительных секций;
• для пятипроводной системы ширина составляет 139 мм.

Номинальный ток, А	Высота корпуса H, мм	Удельная масса трассы, кг/м	Высота шины, мм	Код
800	96,8	17,3	60	PTC08E**SEF1**AA000
1000	96,8	17,3	60	PTC10E**SEF1**AA000
1250	116,8	23,1	80	PTC13E**SEF1**AA000
1600	136,8	27,8	100	PTC16E**SEF1**AA000
2000	196,8	41	160	PTC20E**SEF1**AA000
2500	236,8	51,3	200	PTC25E**SEF1**AA000
3200	276,8	61,3	240	PTC32E**SEF1**AA000
4000	362,3	81,1	2x160	PTC40E**SEF1**AA000
5000	442,3	101,5	2x200	PTC50E**SEF1**AA000
6300	522,3	113,6	2x240	PTC63E**SEF1**AA000

Кодировка

SEF1 = длина 3000 мм
SEF2 = длина от 500 до 2999 мм

Исполнения
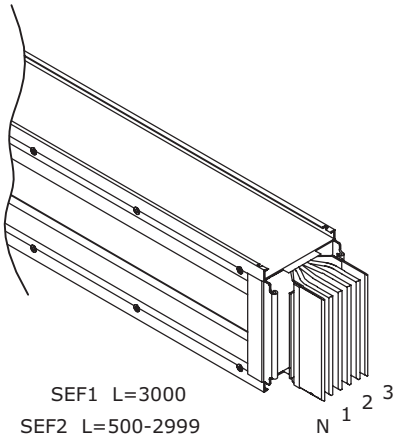
3P+N+PE (корпус)	PTC08**E**SEF1AA000
3P+N+FE (шина)+PE (корпус)	PTC08**G**SEF1AA000
3P+N+FE/2 (шина)+PE (корпус)	PTC08**I**SEF1AA000